Kraftaufnehmer
ZKA-20-2,5t-1.50

VELOMAT
MESSELEKTRONIK GmbH

Art.-Nr.: VX34021255
Ser.-Nr.: Schlüssel 9H

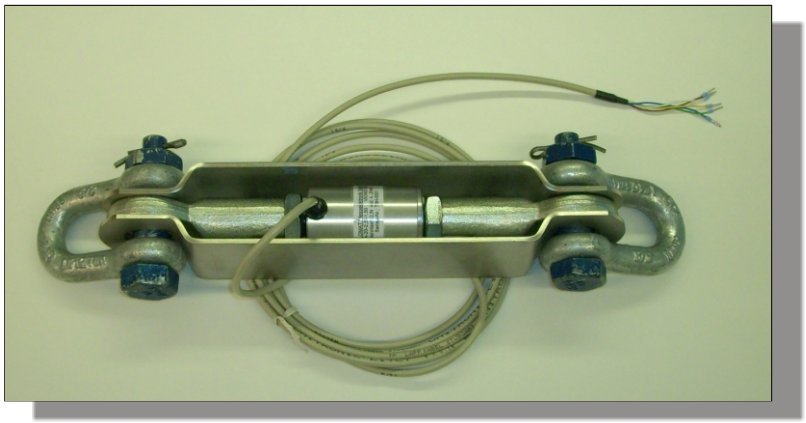

Beschreibung

Der Zugkraftaufnehmer arbeitet nach dem Prinzip der Kraftmessung in Richtung der Längsachse.

Es können Zugkräfte an Aufzügen, Kränen, Gondeln sowie Verspannungen von Masten, Türmen, Plattformen u.a.m. erfasst werden.

Der Zugkraftaufnehmer ZKA-20 ist als Gewindestab (beidseitig M20) ausgeführt. Eine Absturzsicherung wurde integriert. Über die Gelenkköpfe und Kettenschäkel ist eine einfache und universelle Befestigung möglich.

Der Applikationsraum für den Dehnmessstreifen (DMS) ist durch ein Aluminiumrohr, welches mit einer hochelastischen Masse vergossen wird, vor mechanischen und chemischen Beschädigungen geschützt.

DMS-Vollbrücken messen die durch Zugkräfte auf den Aufnehmer hervorgerufene Längenänderung und Querdehnung. Ein integrierter Verstärker liefert das Messsignal von 4 - 20 mA.

Im unbelasteten Zustand kann durch Zuschalten des Kalibrierchecksignals (Softwarekalibrierung) der Nennausgangsstrom erzeugt werden. Damit ist eine Überprüfung des Zugstabes mit seinem Verstärker und der nachfolgenden Messeinrichtung möglich.

Der ZKA-20 ist für den direkten Anschluss an eine Steuerung oder Komparatorschaltung vorgesehen.

Der Schirm des Zuleitungskabels ist nicht mit der Oberfläche des Kraftaufnehmers verbunden.

VELOMAT Messelektronik GmbH . Schwarzer Weg 23b . D-01917 Kamenz
Internet: www.velomat.de
Telefon (03578) 3749-0 . Telefax (03578) 3749-14
E-Mail: velomat@velomat.de

Spezifikation

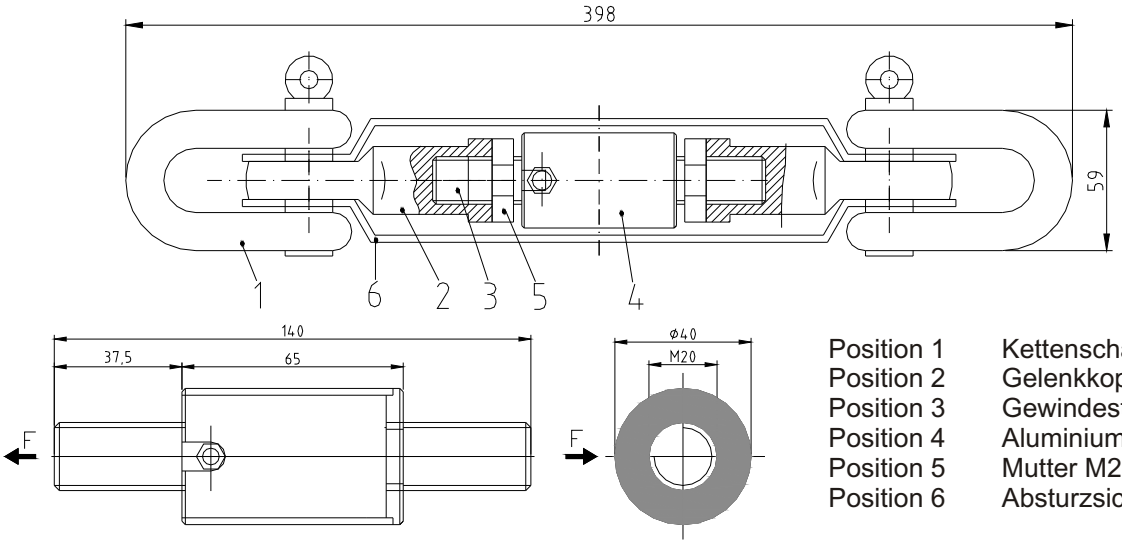

Position 1	Kettenschäkel
Position 2	Gelenkkopf
Position 3	Gewindestab
Position 4	Aluminium-Hülse
Position 5	Mutter M20 x 1,5
Position 6	Absturzsicherung

Mechanische Ausführung

Abmessung, Krafteinleitung und Befestigung siehe Einbauzeichnung

Gewicht	ca. 3,1 kg
Material	Edelstahl / Aluminium (Hülse)
Schutzgrad	IP 67
ZKA	**20-2,5t**
Nennkraft / Nennlast	2.500 kg
max. Gebrauchskraft	150 % von der Nennkraft
Bruchkraft	400 % von der Nennkraft

Elektrische Ausführung

Messsignal	4 - 20 mA
Betriebsspannung	12 - 24 V DC ±20 %
Stromaufnahme	max. 45 mA
Kalibriertoleranz	< 0,50 % vom Endwert*
Nichtlinearität	< 0,25 % vom Endwert*
Hysterese	< 0,15 % vom Endwert*
Temperaturfehler:	
Nullpunkt	≤ 0,04 % vom Endwert / K
Empfindlichkeit	≤ 0,04 % vom Sollwert / K
Isolationswiderstand	> 5.000 MΩ
Nenntemperaturbereich	-15 °C bis +70 °C
Gebrauchstemperaturbereich	-25 °C bis +80 °C**

Kabel und Anschluss

Kabellänge / Kabeltyp	3 m LiYCY 4 x 0,14 mm²	
Kabelende	Aderendhülsen	
Anschlussbelegung	braun	Betriebsspannung U_B
	grün	Masse GND
	gelb	Messsignal Ausgang Im
	weiß	Kalibriersignal (low aktiv) CC***
	blau	Abschirmung (nur bei geschirmtem Kabel)

* Diese Angaben sind abhängig von Passung, Widerstandsmoment und Einspannlänge. Sie werden bei günstigen Werten erreicht.
** bei fest verlegtem Kabel (je nach Kabeltyp)
*** Wird der Kalibrieranschluss nicht benutzt, sollte dieser an die Betriebsspannung angeklemmt werden. (nur gültig bei Ausführungen mit Verstärker)